AIMOTION



Mini Dimmer 250

Casambi Mini Dimmer 250 – Phasenabschnittdimmer bis 250 W

Artikelnr.: 550090 (für Unterputzmontage)
Artikelnr.: 550091 (inkl. Surface Kit – für Aufputzmontage)
Artikelnr.: 550061 (inkl. DIN-Schienenhalterung)

Beschreibung

Der Mini Dimmer 250 ist ein kompakter Casambi-Phasenabschnittdimmer, einsetzbar im Zwei- oder Dreidrahtbetrieb (mit oder ohne Neutralleiter). Der integrierte Taster-Anschluss steuert vorkonfiguriert diesen Dimmer, lässt sich aber frei konfigurieren, um andere Leuchten, Geräte, Gruppen oder Szenen im Casambi-Netzwerk zu steuern.
Die Installation darf nur von einem qualifizierten Elektriker ausgeführt werden.

- Wählbare Betriebsarten / Profile
- Betrieb ohne Neutralleiter möglich
- Kompakte Bauform
- Taster-Anschluss frei programmierbar
- Drahtlose Steuerung per App, Wandschalter und Bewegungsmelder
- Automatisches Ein- und Ausschalten nach Uhrzeiten, Wochentagen, Datum oder Sonnenzeiten
- Gruppenfunktion
- Integration in Szenen und Animationen
- iBeacon aktivierbar

Technische Daten

Merkmal	**Wert**
Eingangsspannung	100–240 VAC
Ausgangsspannung	100–240 VAC
Ausgangsstrom	0,1–1,1 A
Max. Last	250 W @ 230 VAC / 125 W @ 110 VAC
Max. parallele Lasten	6
Dimmverfahren	Phasenabschnitt (Trailing Edge)
Schutzart / Schutzklasse	IP20 / II
Kommunikation	Bluetooth Low Energy, Long Range
Frequenz	2,402...2,480 GHz, +8 dBm
Betriebstemperatur	-25 °C bis +50 °C
Abmessungen (L×B×H)	42 × 38 × 16 mm
Kompatible Lasttypen	
Lasttyp	**Max. Last**
Dimmbare LED-Leuchten	200 W @ 230 VAC / 100 W @ 110 VAC
Dimmbare LED-Treiber	200 W @ 230 VAC / 100 W @ 110 VAC
Glühlampen, HV-Halogenlampen	250 W @ 230 VAC / 125 W @ 110 VAC
NV-Halogenlampen mit elektron. Trafo	200 W @ 230 VAC / 100 W @ 110 VAC

Konformitätserklärung:
Hiermit erklärt die AIMOTION GmbH, dass sich das Produkt Mini Dimmer 250 in Übereinstimmung mit der Richtlinie 2014/35/EU befindet.
Die ausführliche Konformitätserklärung finden Sie auf der Produktseite unter Download: https://casambi-aimotion.de/de/produkte/casambi-230v-dimmer/

Technische Änderungen und Irrtümer vorbehalten. 08.2026.

AIMOTION GmbH
Offakamp 9d
22529 Hamburg

©2026 AIMOTION
Version 3.38

www.casambi-aimotion.de
E-Mail: info@casambi-aimotion.de
Tel: +49 (0) 40 57257993
WEEE-Reg.-Nr.: DE97884849

AIMOTION

Erhältliche Versionen

Mini Dimmer 250 – 550090



Mini Dimmer 250 SK – 550091

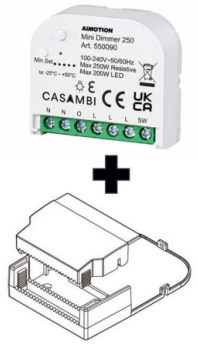

Mini Dimmer 250 DIN – 550061



Inbetriebnahme

Folgen Sie diesen Schritten, um das Gerät einem Netzwerk hinzuzufügen:

1) Öffnen Sie die Casambi-App und loggen Sie sich in Ihr Bluetooth-Netzwerk ein. Wenn Sie noch kein Netzwerk angelegt haben, müssen Sie ein neues Netzwerk erstellen.
2) Bevor Sie das Gerät dem Netzwerk hinzufügen, wählen Sie das passende Profil.
   Tippen Sie auf ‚Mehr', danach auf ‚Geräte in der Nähe'.
   Tippen Sie dann auf das Gerät und anschließend auf ‚Profil ändern' und folgen Sie den Anweisungen.
3) Tippen Sie in der Übersicht ‚Geräte in der Nähe' auf das Gerät und fügen Sie es zum Netzwerk hinzu.
4) Das Gerät ist dem Netzwerk hinzugefügt, sodass es nun verwendet werden kann.
5) Taster konfigurieren: Tippen Sie auf ‚Mehr', danach auf ‚Schalter' und wählen das Produkt aus.
   Tippen Sie dann auf den Taster-Anschluss und wählen Sie aus, was Sie steuern möchten.

Profile

Profil	**Funktion**
Mini Dim (lin) ***	Dimmregler mit linearer Dimmkurve.
Mini Dim (log)	Dimmregler mit logarithmischer Dimmkurve.
Mini Dim (lin) no PB	Dimmregler mit linearer Dimmkurve. Keine Tasterfunktion.
Mini Dim (log) no PB	Dimmregler mit logarithmischer Dimmkurve. Keine Tasterfunktion.

*** Auslieferungszustand

AIMOTION GmbH
Offakamp 9d
22529 Hamburg

©2026 AIMOTION
Version 3.38

www.casambi-aimotion.de
E-Mail: info@casambi-aimotion.de
Tel: +49 (0) 40 57257993
WEEE-Reg.-Nr.: DE97884849

Schaltbild

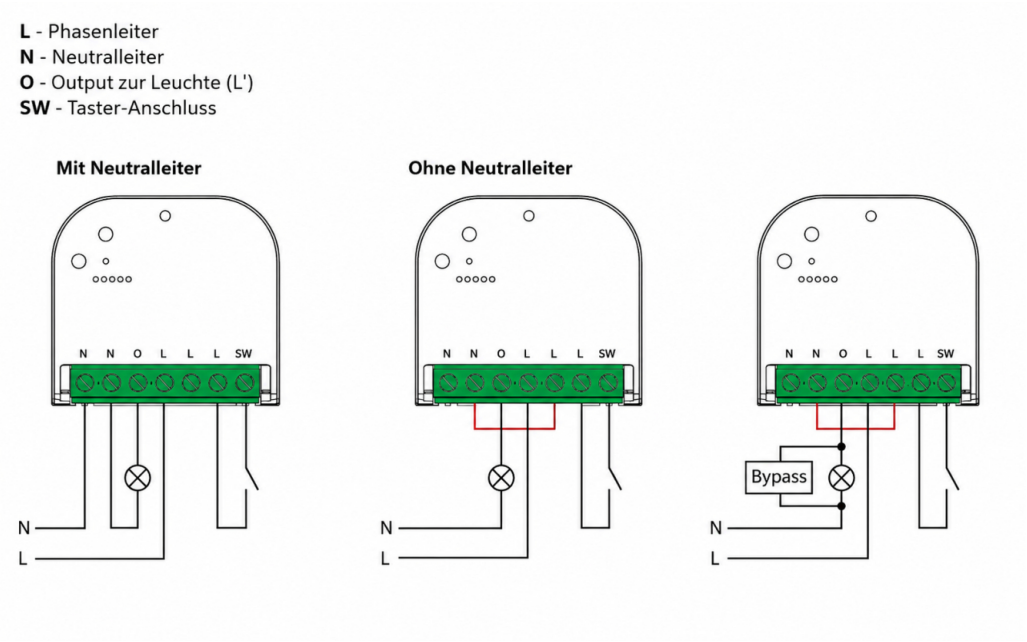

Bei Verwendung des Geräts ohne Neutralleiter benötigt der Mini-Dimmer eine Leistungsaufnahme von mindestens 20 W bei 240 VAC.
Wenn die angeschlossene Leuchte eine geringere Leistungsaufnahme hat, ist gegebenenfalls ein Bypass erforderlich.
Unterstützte dimmbare Lichtquellen (Leistungsfaktor > 0,5) mit einer Mindestleistung von 3 VA unter Verwendung des Bypass (lastabhängig).

Abmessungen

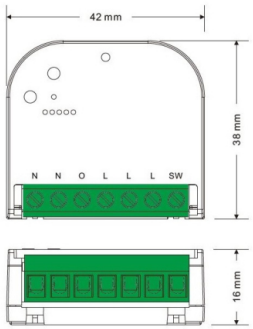

AIMOTION GmbH
Offakamp 9d
22529 Hamburg

©2026 AIMOTION
Version 3.38

www.casambi-aimotion.de
E-Mail: info@casambi-aimotion.de
Tel: +49 (0) 40 57257993
WEEE-Reg.-Nr.: DE97884849

AIMOTION

AIMOTION GmbH
Offakamp 9d
22529 Hamburg

©2026 AIMOTION
Version 3.38

www.casambi-aimotion.de
E-Mail: info@casambi-aimotion.de
Tel: +49 (0) 40 57257993
WEEE-Reg.-Nr.: DE97884849

AIMOTION



Mini Dimmer 250

Casambi Mini Dimmer 250 – Trailing Edge Dimmer up to 250 W

Article no.: 550090 (for flush mounting)
Article no.: 550091 (incl. surface kit – for surface mounting)
Article no.: 550061 (incl. DIN rail bracket)

Description

The Mini Dimmer 250 is a compact Casambi trailing edge phase dimmer, suitable for two-wire (no neutral) or three-wire (with neutral) installation. The integrated pushbutton input is preconfigured to control this dimmer, but can be freely configured to control other luminaires, devices, groups or scenes in the Casambi network.
Installation must only be carried out by a qualified electrician.

- Selectable operating modes / profiles
- Operation without neutral wire possible
- Compact design
- Freely programmable pushbutton input
- Wireless control via app, wall switches and motion sensors
- Automatic switching on and off by time, weekday, date or sunrise / sunset by location times
- Group function
- Integration into scenes and animations
- iBeacon can be activated

Technical Details

Description	**Features**
Input voltage	100–240 VAC
Output voltage	100–240 VAC
Output current	0.1–1.1 A
Max. load	250 W @ 230 VAC / 125 W @ 110 VAC
Max. parallel connected loads	6
Dimming method	Trailing edge
Protection rating / protection class	IP20 / II
Communication	Bluetooth Low Energy, long range
Frequency	2.402...2.480 GHz, +8 dBm
Operating temperature	-25 °C to +50 °C
Dimensions (L×W×H)	42 × 38 × 16 mm
Compatible Load Types	
Load type	**Max. load**
Dimmable LED luminaires	200 W @ 230 VAC / 100 W @ 110 VAC
Dimmable LED drivers	200 W @ 230 VAC / 100 W @ 110 VAC
Incandescent lighting, HV halogen lamps	250 W @ 230 VAC / 125 W @ 110 VAC
Low voltage halogen with electronic transformers	200 W @ 230 VAC / 100 W @ 110 VAC

Declaration of Conformity:
Hereby AIMOTION GmbH declares that the product Mini Dimmer 250 is in compliance with Directive 2014/35/EU. The detailed declaration of conformity can be found on the product page under Download: https://casambi-aimotion.de/de/produkte/casambi-230v-dimmer/

Technical changes and errors excepted. 08.2026.

AIMOTION GmbH
Offakamp 9d
22529 Hamburg

©2026 AIMOTION
Version 3.38

www.casambi-aimotion.de
E-Mail: info@casambi-aimotion.de
Tel: +49 (0) 40 57257993
WEEE-Reg.-Nr.: DE97884849

AIMOTION

Available Versions

Mini Dimmer 250 – 550090



Mini Dimmer 250 SK – 550091

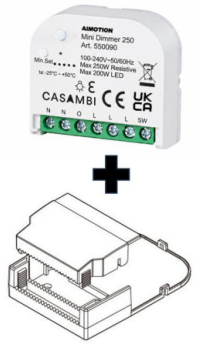

Mini Dimmer 250 DIN – 550061



Commissioning

Follow these steps to add the device to a network:

1) Open the Casambi app and log in to your Bluetooth network. If you have not yet created a network, you must create a new network first.
2) Before adding the device to the network, select the appropriate profile.
   Tap on 'More', then tap on 'Nearby devices'. Then tap the device, tap 'Change Profile' and follow the instructions.
3) In the 'Nearby devices' overview, tap the device and add it to the network.
4) The device is added to the network and ready to use.
5) Configure the pushbutton: Tap on 'More', then on 'Switches'. Then tap on the pushbutton connection and select what you want to control with it.

Profiles

Profile	**Function**
Mini Dim (lin) ***	Dimmer with linear dimming curve.
Mini Dim (log)	Dimmer with logarithmic dimming curve.
Mini Dim (lin) no PB	Dimmer with linear dimming curve. No pushbutton function.
Mini Dim (log) no PB	Dimmer with logarithmic dimming curve. No pushbutton function.

*** Default settings

AIMOTION GmbH
Offakamp 9d
22529 Hamburg

©2026 AIMOTION
Version 3.38

www.casambi-aimotion.de
E-Mail: info@casambi-aimotion.de
Tel: +49 (0) 40 57257993
WEEE-Reg.-Nr.: DE97884849

Wiring Diagram

L - terminal for live lead
N - terminal for neutral lead
O - output terminal of the dimmer (controlling connected light source)
SW -terminal for pushbutton connection

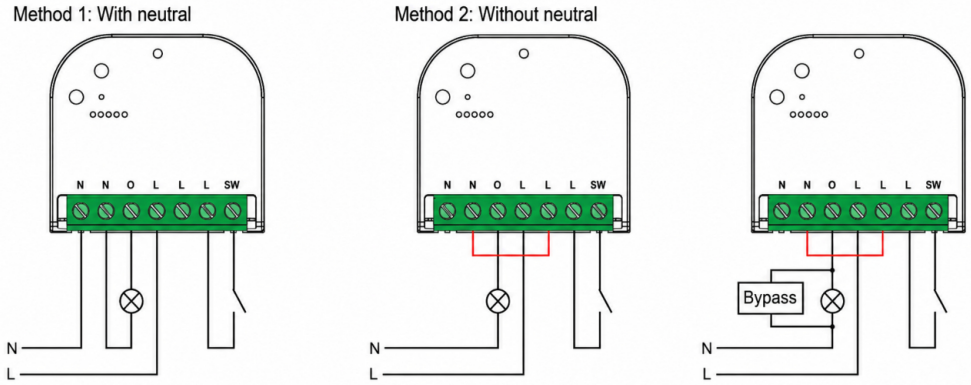

When using the device without neutral, the Mini Dimmer requires a power consumption of at least 20 W @ 240 VAC.
If the connected luminaire has a lower power consumption, a bypass may be required.
Supported dimmable light sources (power factor > 0.5) with a minimum power of 3 VA using the bypass (depending on the load).

Dimensions

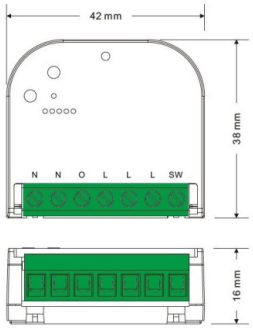

AIMOTION GmbH
Offakamp 9d
22529 Hamburg

©2026 AIMOTION
Version 3.38

www.casambi-aimotion.de
E-Mail: info@casambi-aimotion.de
Tel: +49 (0) 40 57257993
WEEE-Reg.-Nr.: DE97884849

AIMOTION

AIMOTION GmbH
Offakamp 9d
22529 Hamburg

©2026 AIMOTION
Version 3.38

www.casambi-aimotion.de
E-Mail: info@casambi-aimotion.de
Tel: +49 (0) 40 57257993
WEEE-Reg.-Nr.: DE97884849